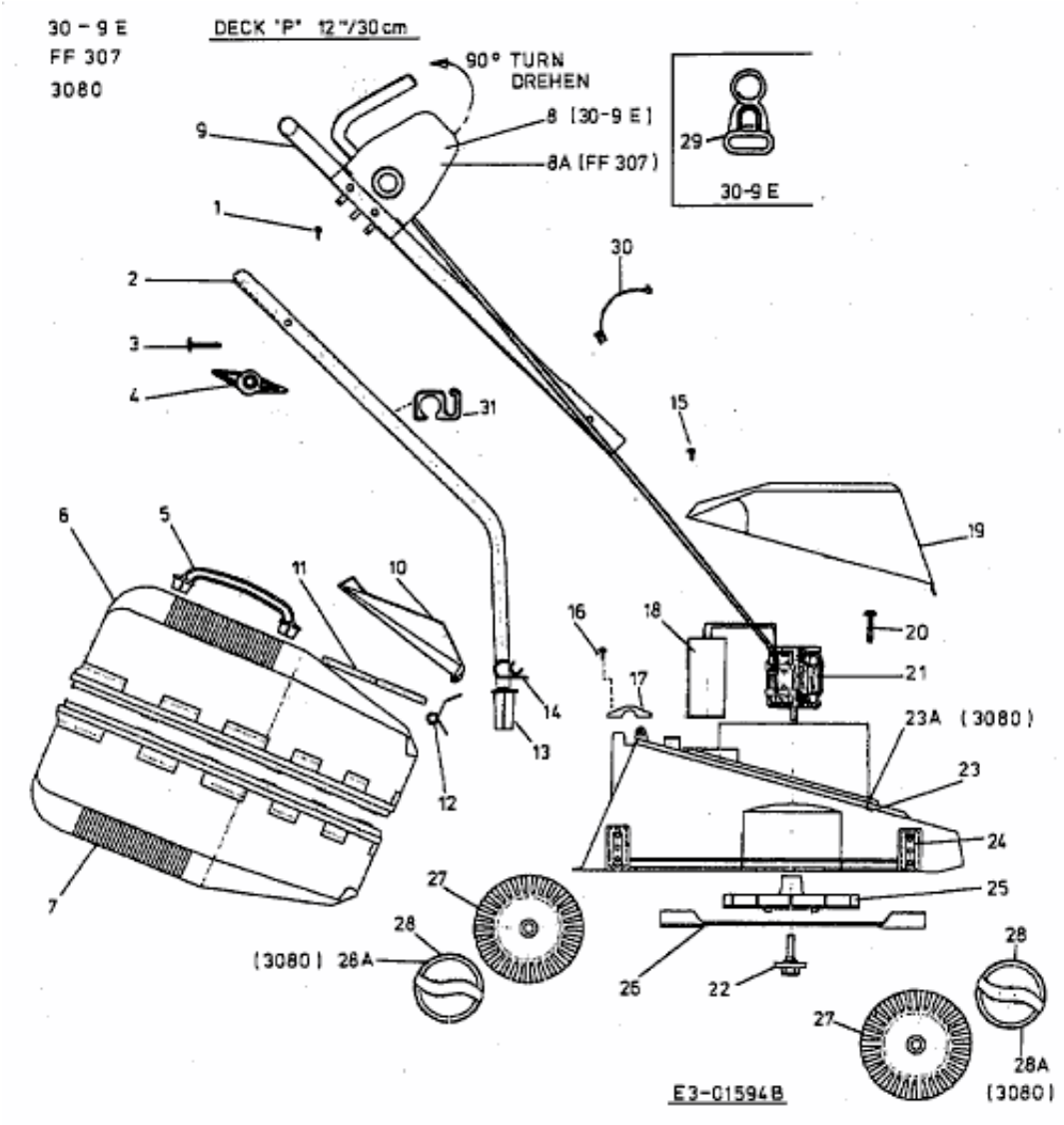
30 - 9 E
FF 307
3080
DECK "P" 12"/30cm
90° TURN
DREHEN
8 (30-9 E)
8A (FF 307)
29
30-9 E
1
2
3
4
5
6
7
9
10
11
12
13
14
15
16
17
18
19
20
21
22
23
23A (3080)
24
25
26
27
28
(3080) 28A
28A
(3080)
30
31
E3-01594B